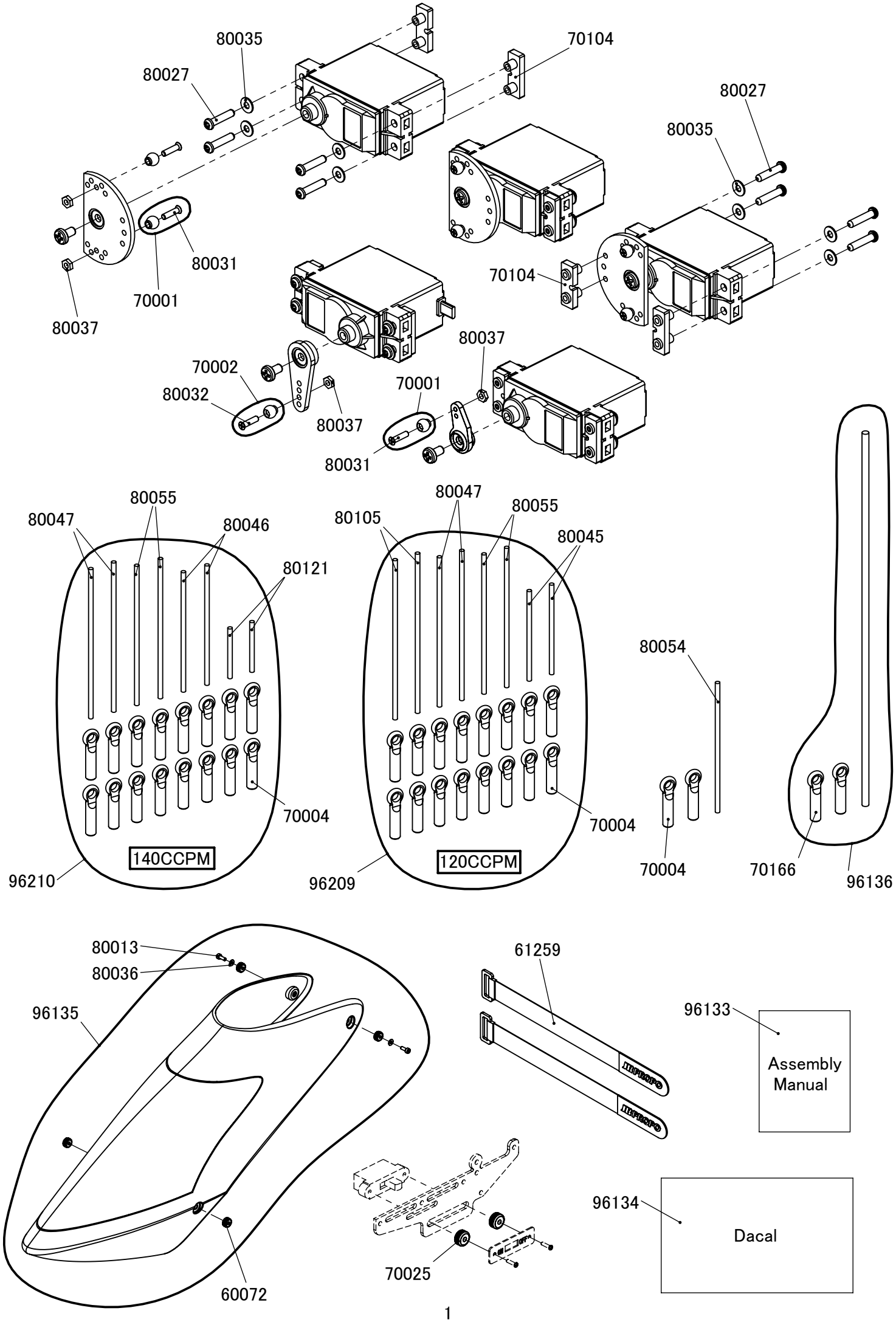
80035
80027
70104
80027
80035
80031
70001
80037
70104
80037
70002
80032
80037
70001
80031
80055
80047
80046
80121
70004
140CCPM
96210
80047
80105
80055
80045
70004
120CCPM
96209
80054
70004
70166
96136
80013
80036
96135
60072
61259
96133
Assembly Manual
70025
96134
Dacal

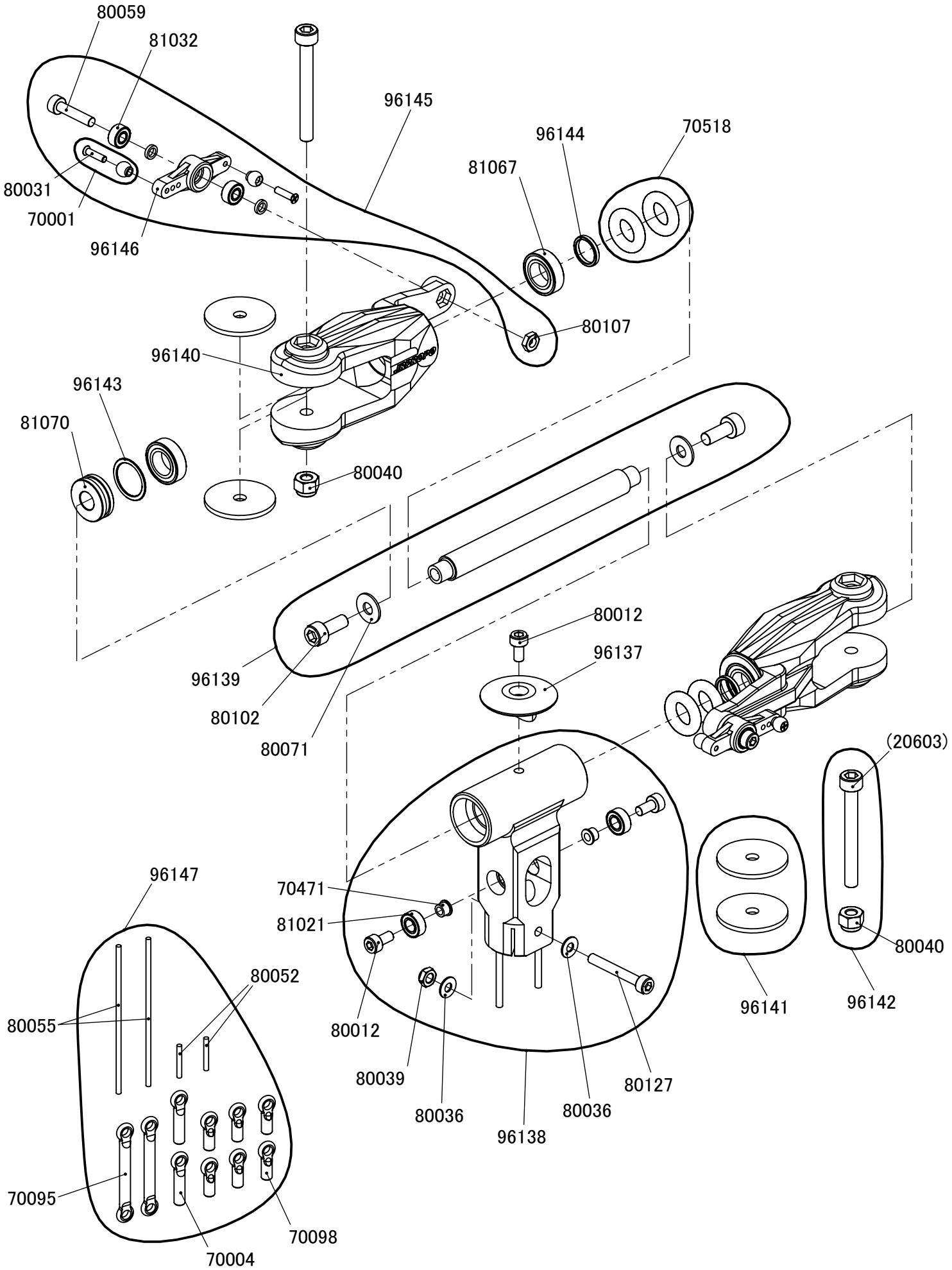
80059
81032
96145
96144
70518
81067
80031
70001
96146
80107
96140
96143
81070
80040
80012
96137
96139
80102
80071
(20603)
96147
70471
81021
80052
80055
80012
80039
80036
80036
80127
96138
96141
96142
80040
70095
70098
70004

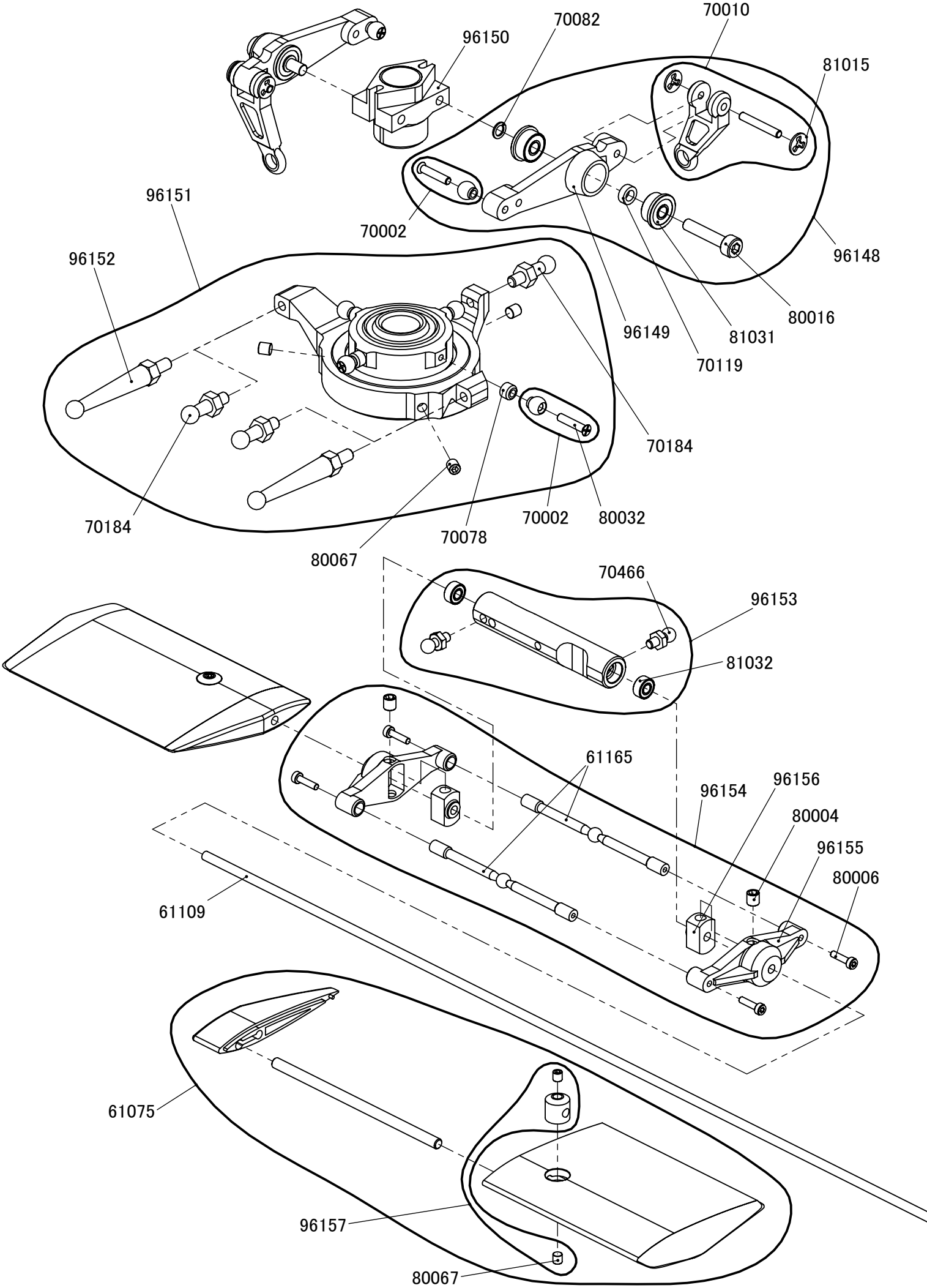
70082
70010
96150
81015
96151
70002
96148
96152
80016
96149
81031
70119
70184
70184
70002
80032
70078
80067
70466
96153
81032
61165
96154
96156
80004
96155
80006
61109
61075
96157
80067

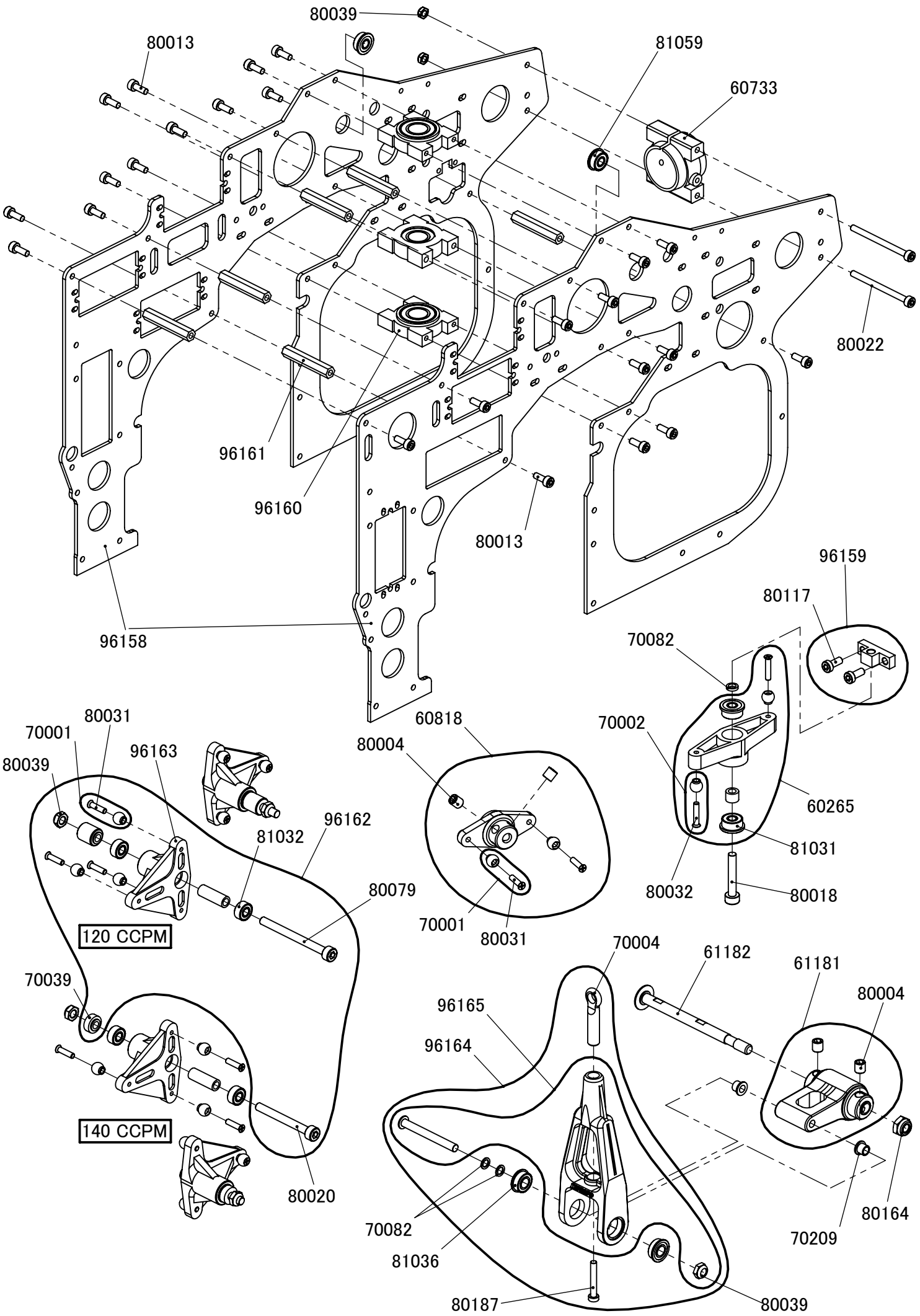
80039
80013
81059
60733
80022
96161
96160
80013
96158
96159
80117
70082
70002
60265
81031
80032
80018
60818
80004
70001
80031
80039
70001
80031
96163
96162
81032
80079
120 CCPM
70039
140 CCPM
80020
70004
61182
61181
80004
96165
96164
70082
81036
80187
80039
70209
80164

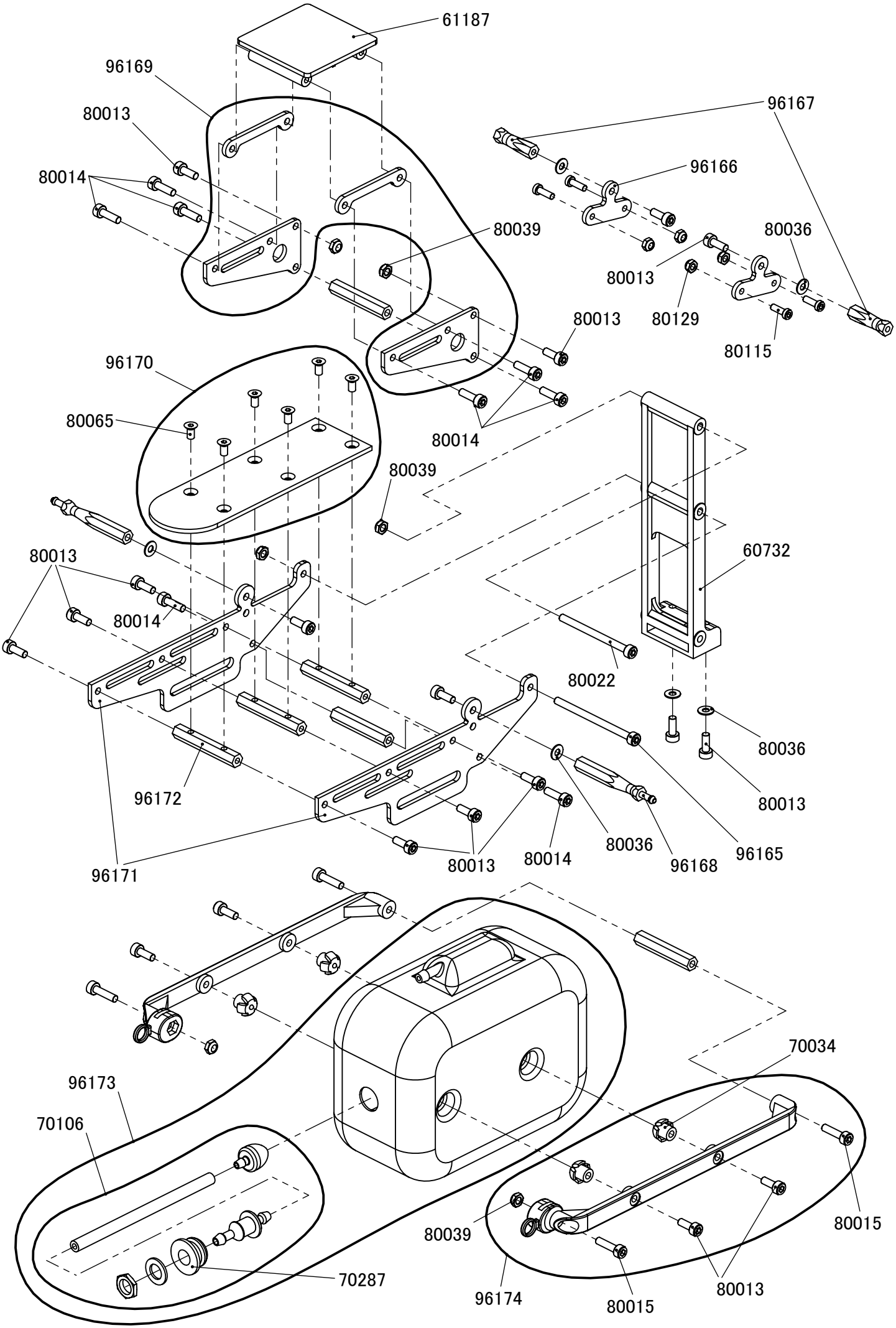
61187
96169
80013
80014
96167
96166
80039
80036
80013
80129
80115
80013
96170
80065
80014
80039
60732
80013
80014
80022
80036
80013
96172
96171
80013
80014
80036
96168
96165
70034
96173
70106
80039
80015
70287
96174
80015
80013

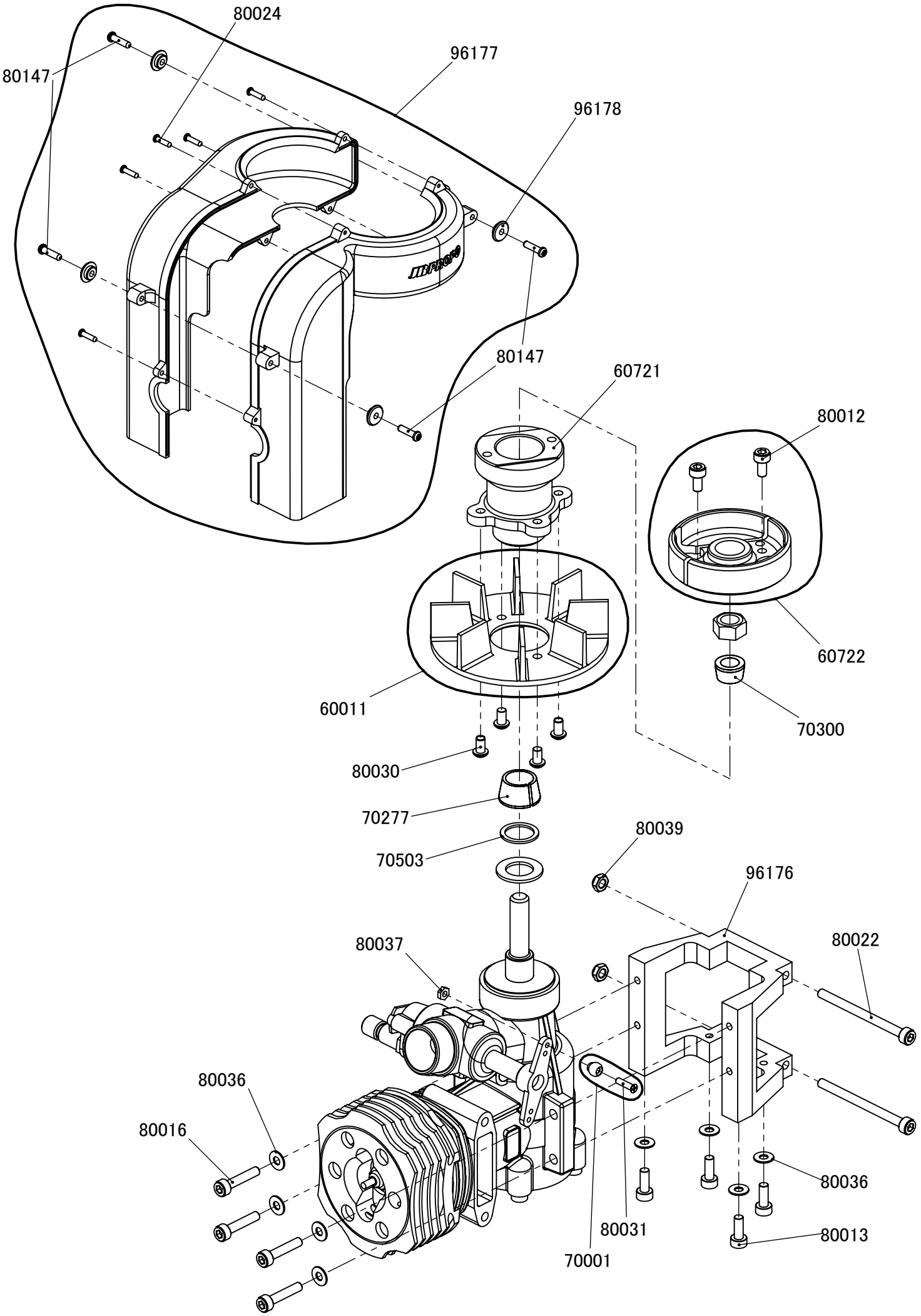
80024
96177
80147
96178
80147
60721
80012
60722
60011
70300
80030
70277
70503
80039
96176
80037
80022
80036
80016
80036
80031
80013
70001

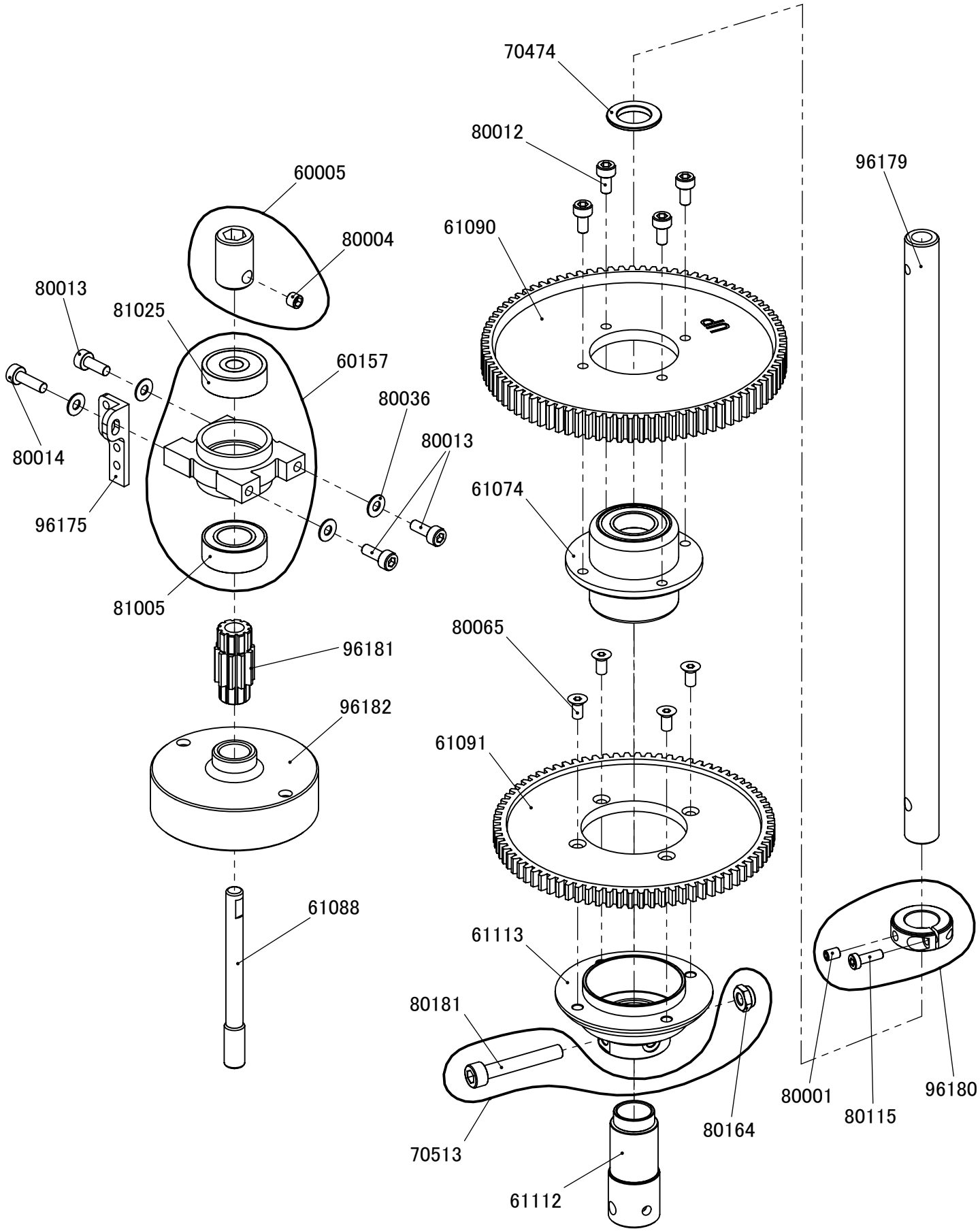
70474
80012
96179
60005
80004
61090
80013
81025
60157
80036
80013
80014
96175
61074
81005
80065
96181
96182
61091
61088
61113
80181
80001
96180
80115
80164
70513
61112

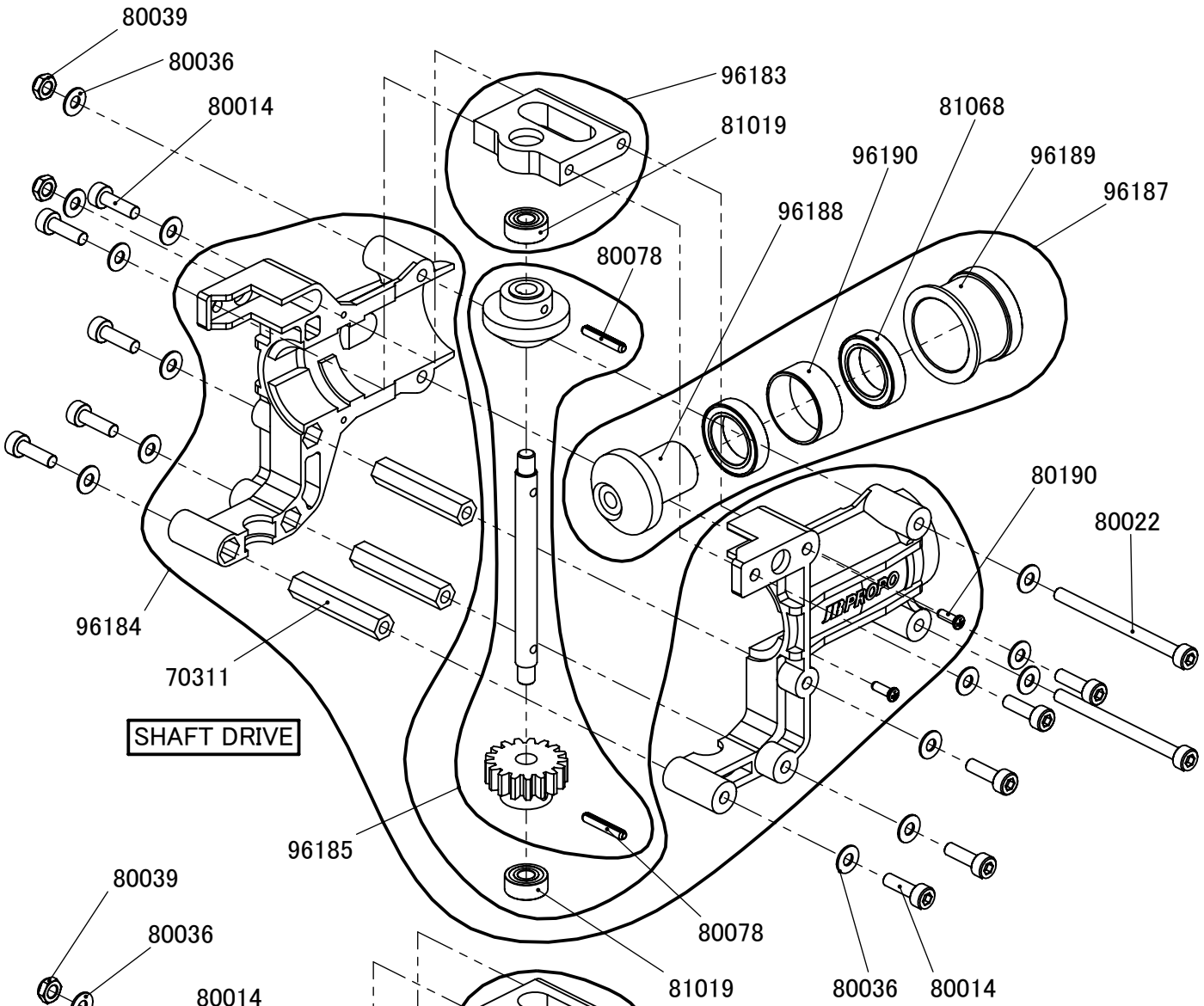
80039
80036
80014
96183
81019
81068
96190
96189
96187
96188
80078
80190
80022
96184
70311
SHAFT DRIVE
96185
80078
81019
80036
80014

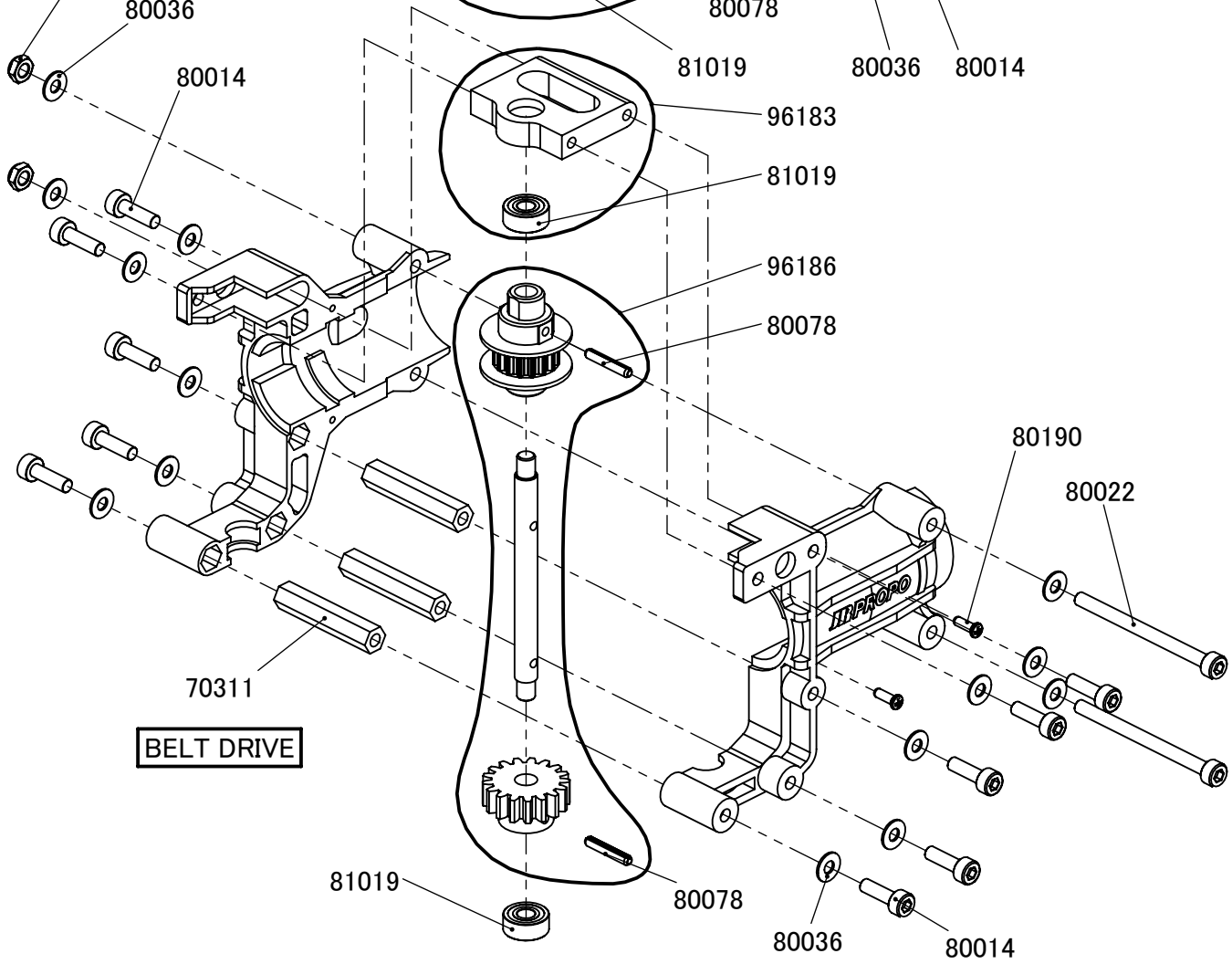
80039
80036
80014
96183
81019
96186
80078
80190
80022
70311
BELT DRIVE
81019
80078
80036
80014

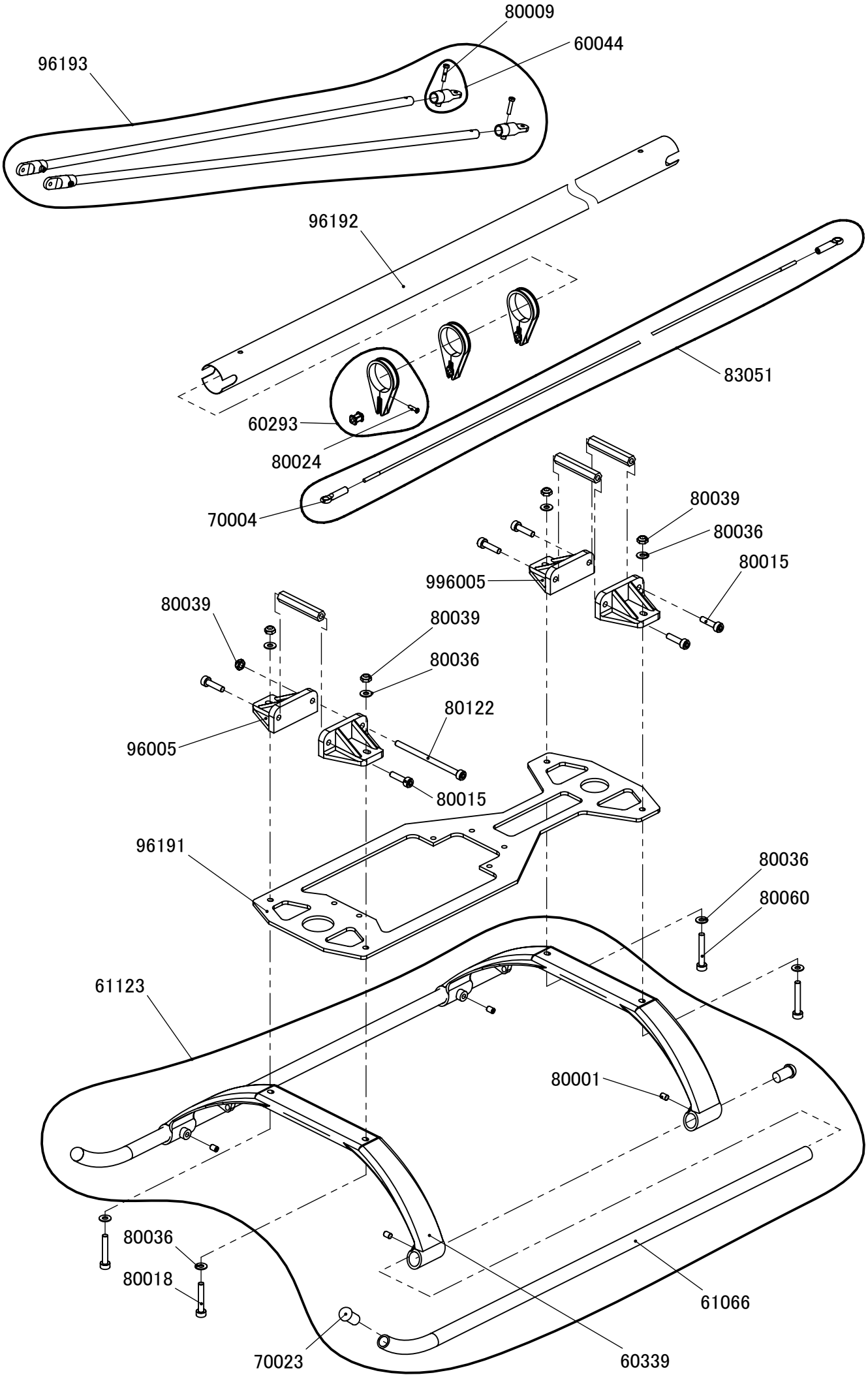
80009
60044
96193
96192
83051
60293
80024
70004
80039
80036
80015
996005
80039
80039
80036
80122
96005
80015
96191
80036
80060
61123
80001
80036
80018
61066
70023
60339

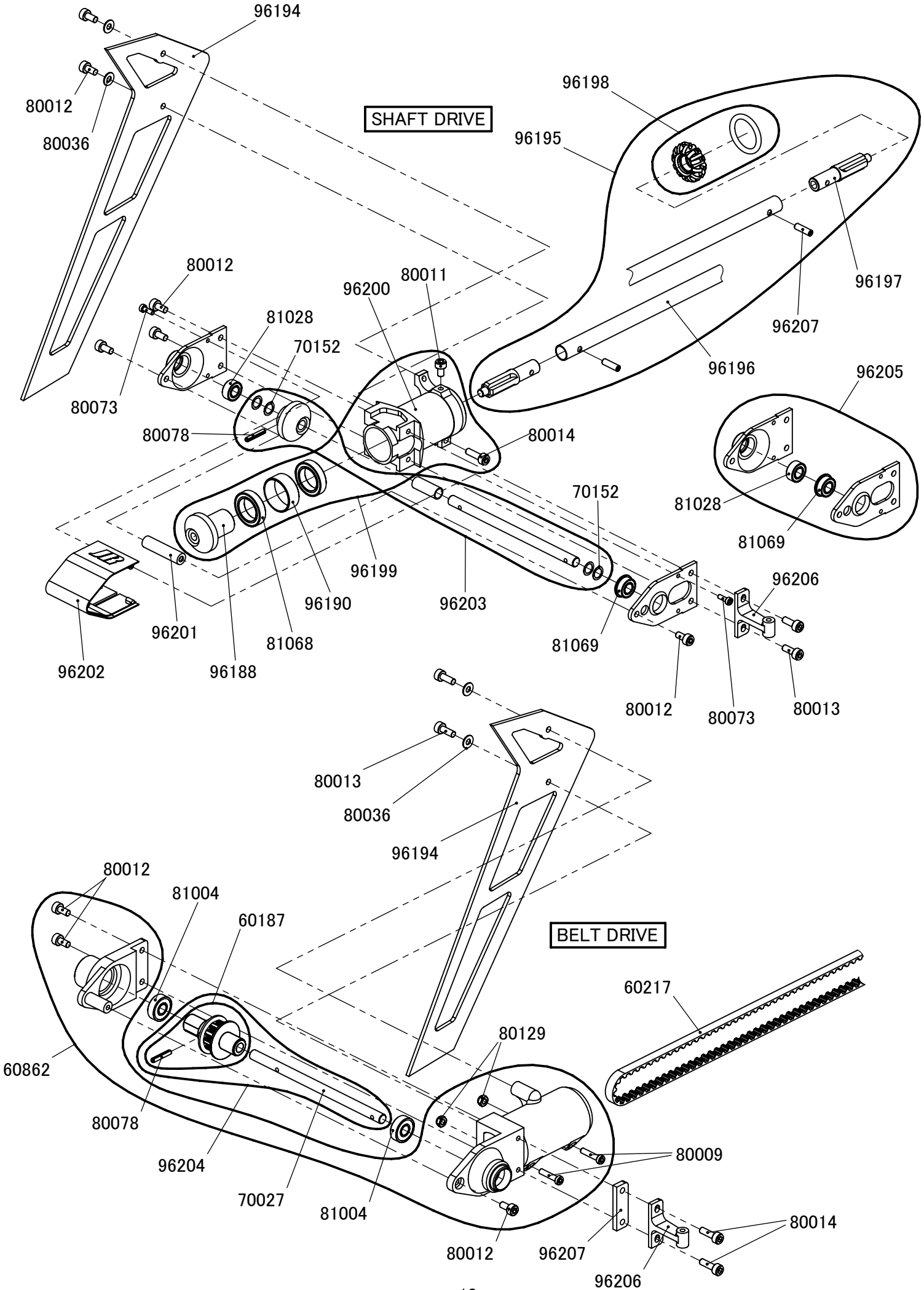
SHAFT DRIVE
96194
80012
80036
96198
96195
96197
96207
96196
80012
80011
96200
81028
70152
80073
80078
80014
96205
81028
81069
70152
96199
96190
96203
96206
96201
81068
81069
96202
96188
80012
80073
80013
80013
80036
96194
BELT DRIVE
80012
81004
60187
60217
80129
60862
80078
96204
70027
81004
80009
80014
80012
96207
96206

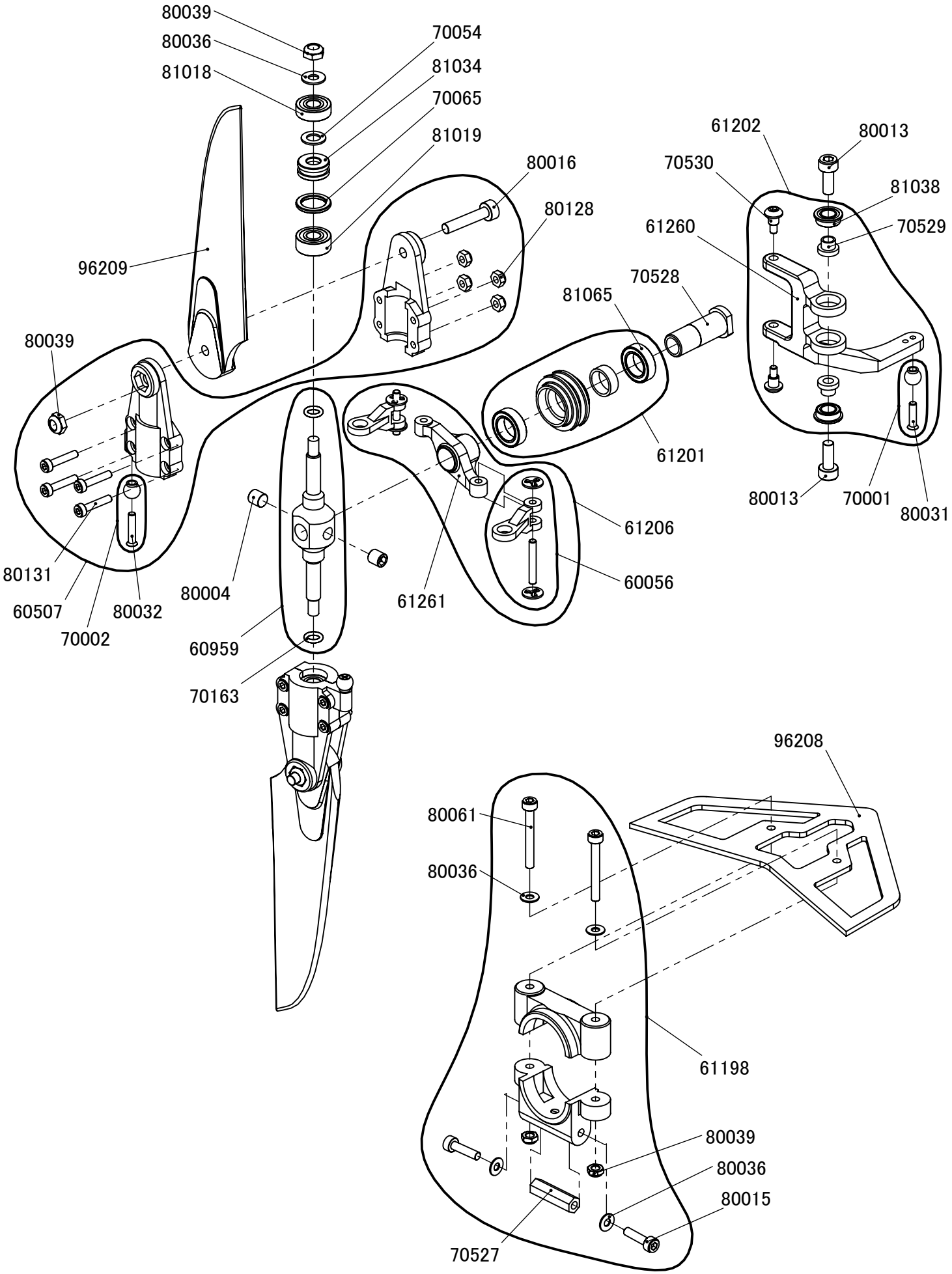
80039
80036
81018
70054
81034
70065
81019
80016
80128
96209
61202
80013
70530
81038
61260
70529
70528
81065
80039
61201
80013
70001
80031
61206
80131
60056
60507
80032
80004
61261
70002
60959
70163
96208
80061
80036
61198
80039
80036
80015
70527